Aufbauanleitung Cortona 1408

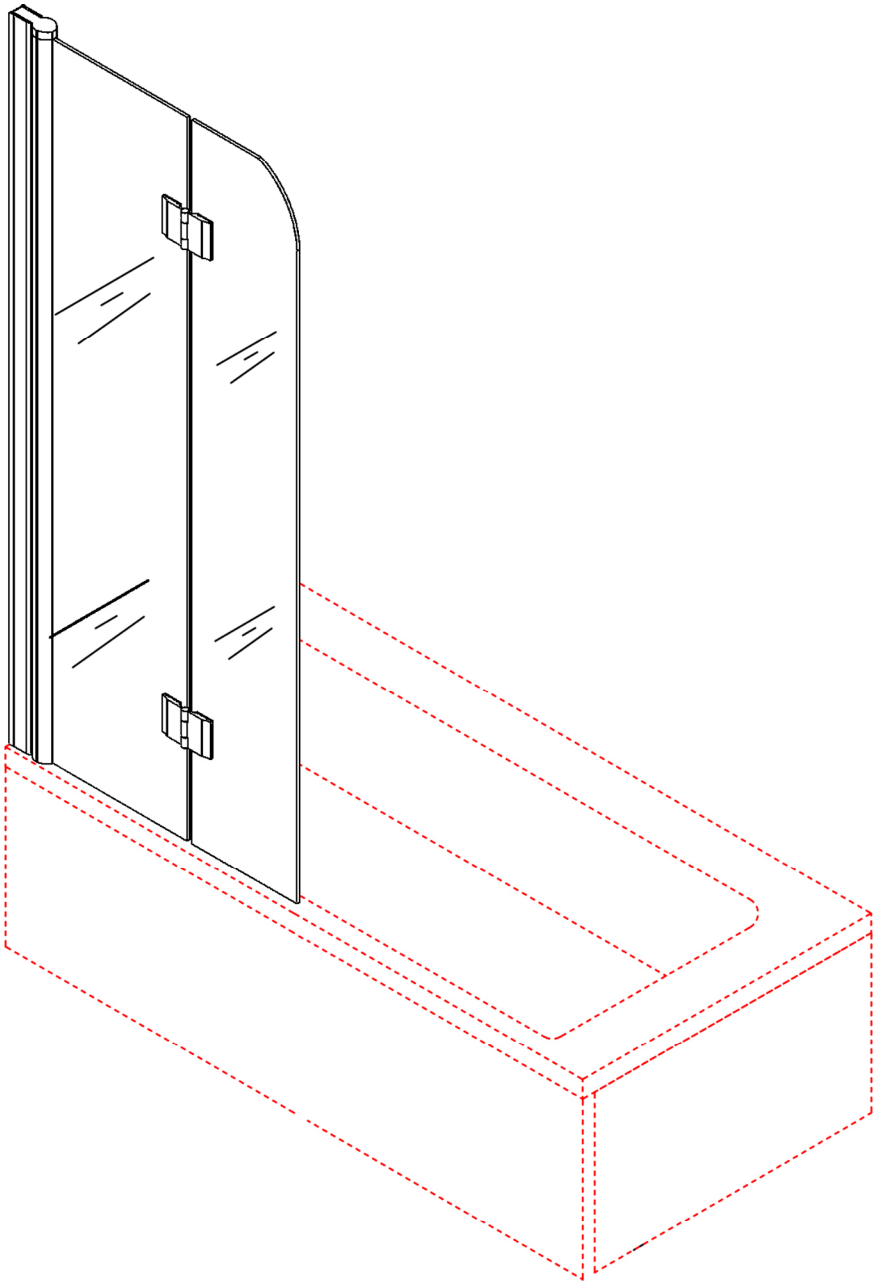

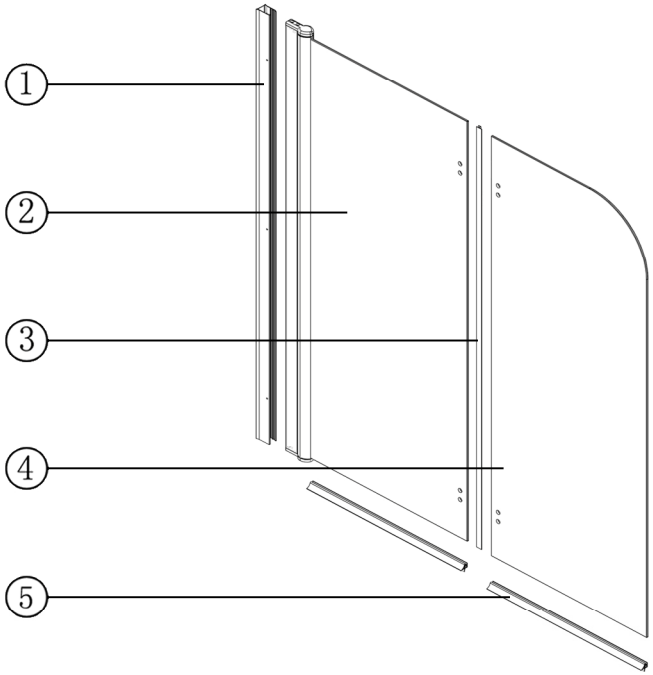

Nr.	Beschreibung	Menge	Nr.	Beschreibung	Menge
1	Aluminium U-Profil	1	6	Dübel	3
2	Glaselement	1	7	Schraube zur Befestigung Glaselement	3
3	Dichtung für Verbindungsstück	1	8	Schraube für Wandverankerung	3
4	Glaselement faltbar	1	9	Unterlegschiebe + Abdeckkappe	3
5	Dichtung für Unterkante	2	10	Scharnier	2

Benötigtes Werkzeug

(nicht im Lieferumfang enthalten!)

Wasserwaage | Stift | Schraubendreher | Gummihammer | Bohrmaschine

Schritt 1: Bohrlöcher Anzeichnen

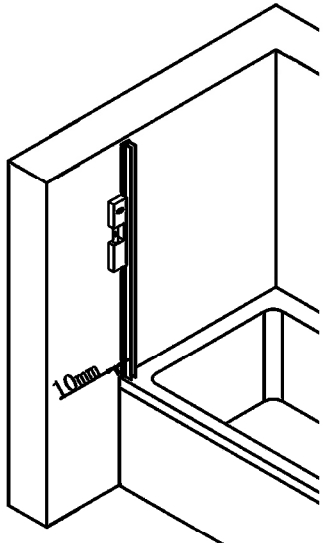

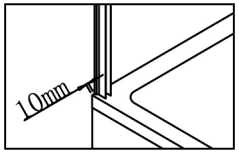

Setzen Sie das Aluminium U-Profil an der Wand an und rücken sie diese ca. 10 mm von der Vorderkante ein. Richten Sie anschließend die Schiene mit einer Wasserwaage an der Wand aus.

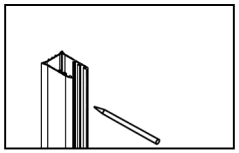

Nachdem Sie die Schiene mit einer Wasserwaage ausgerichetet haben, zeichnen Sie die Bohrlöcher mit einem Stift an.

Schritt 2: Löcher bohren

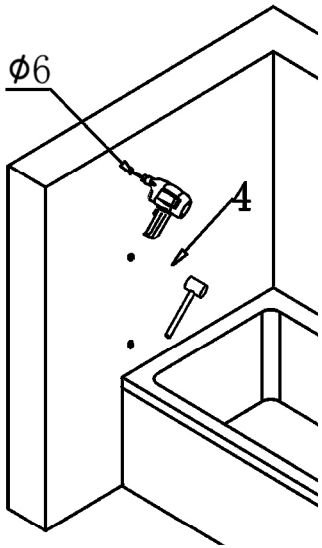

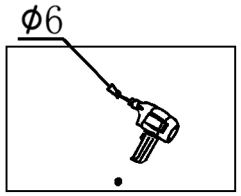

Bohren Sie mit einem Bohrer der Stärke 6mm ein Loch in die Wand.

Hinweis: Wenn Sie mit einem Bohrer der Stärke 2mm das Loch vorbohren, können Sie nicht so leicht verrutschen.

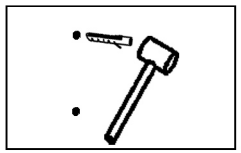

Drücken Sie die Dübel in die gebohrten Löcher. Sollten sich die Dübel nur schwergängig in die Löcher drücken lassen, nehmen Sie bitte den Gummihammer zur Hand.

Schritt 3: Aluminium Schiene montieren

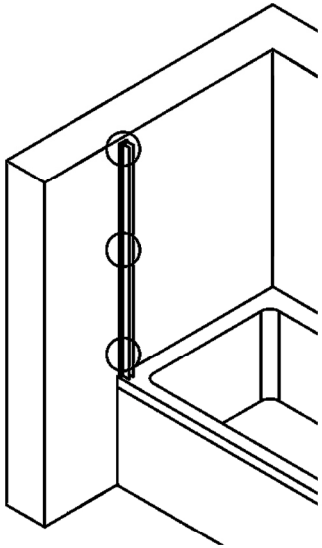

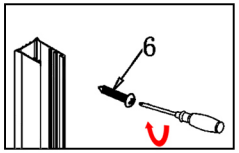

Stecken Sie die Schraube durch das U-Profil und drehen diese in die Dübel hinein. Bevor Sie die Schrauben richtig festziehen, richten Sie die Schiene nochmals mit der Wasserwaage aus.

Schritt 4: Glaselemente vorbereiten

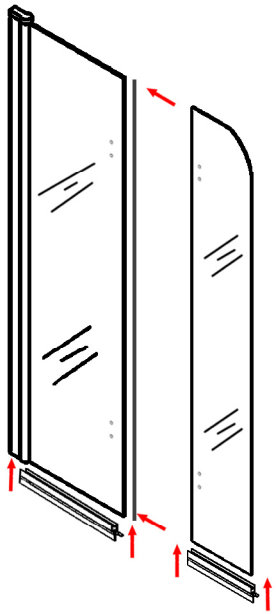

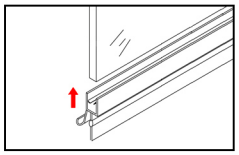

Setzen Sie die Dichtung an einer Ecke des Glases an und drücken Sie die Dichtung auf das Glas.

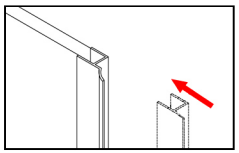

Schieben Sie die Dichtung auf die lange Kante des großen Glaselements auf. Achten Sie dabei darauf, das sich außen die durchgehende geschlossene Kante befindet.

Schritt 5: Seitenelement montieren

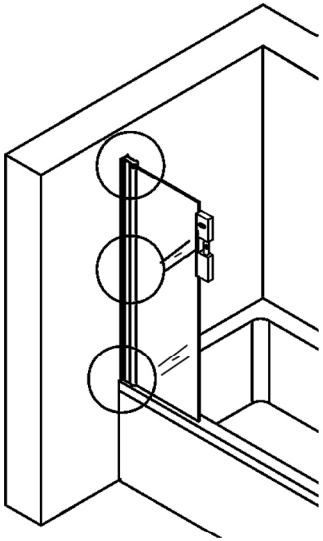

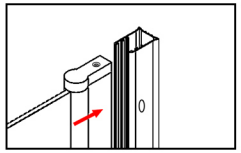

Schieben Sie das Seitenelement in die Wandschiene hinein. Achten Sie darauf, dass die zuvor angebrachte Dichtung nicht verrutscht.

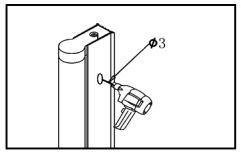

Bohren Sie mit einem Bohrer der Stärke 3mm an den vorgebohrten Stellen im Profil ein Loch in das Aluminium-Profil des Seitenelements.

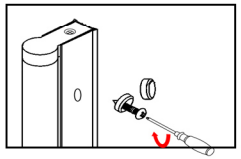

Nehmen Sie nun die Unterlegscheibe und schieben diese auf die Schraube. Drehen Sie nun die Schraube in das Aluminium-Profil und drücken die Abdeckkappe darauf.

Schritt 6: Faltbares Glaselement

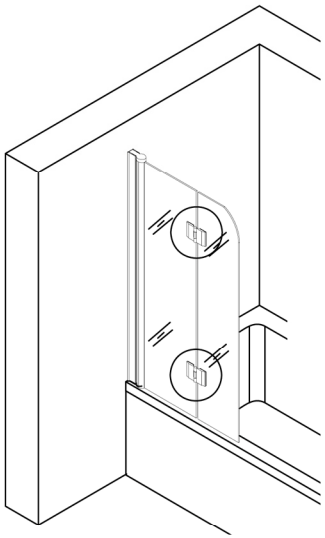

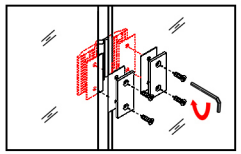

Setzen Sie von außen das Scharnier an das bereits montierte Glaselement und schrauben es von innen fest. Beachten Sie dabei, dass zwischen Glas und Scharnier eine Gummidichtung sein muss.

Schrauben Sie nun das faltbare Glaselement am Scharnier fest.

Wichtig: Bitte ziehen Sie die Schrauben nach ca. einer Woche noch ein Mal nach.

Schritt 7: Silikonieren

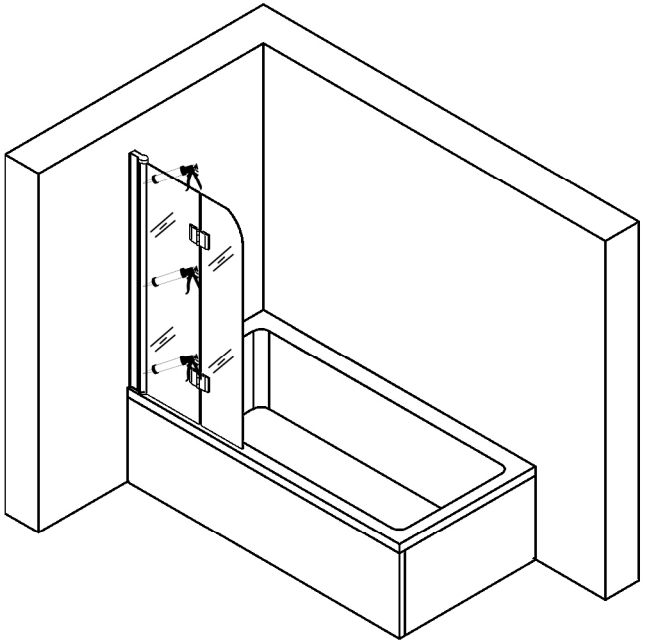

Ziehen Sie entlang des U-Profils innen und außen eine Silikonnaht.

Ziehen Sie eine weitere Silikonnaht an dem Übergang zwischen Badewanne und dem Wand-Profil. Die Silikonierung sollte von der Wand bis zum Drehgelenk reichen.

Beachten Sie die Trocknungszeiten des Silikons. Wir empfehlen die Dusche erst ca. 24 Stunden nach der vollständigen Montage zu benutzen.