Aufbauanleitung Teramo4-2

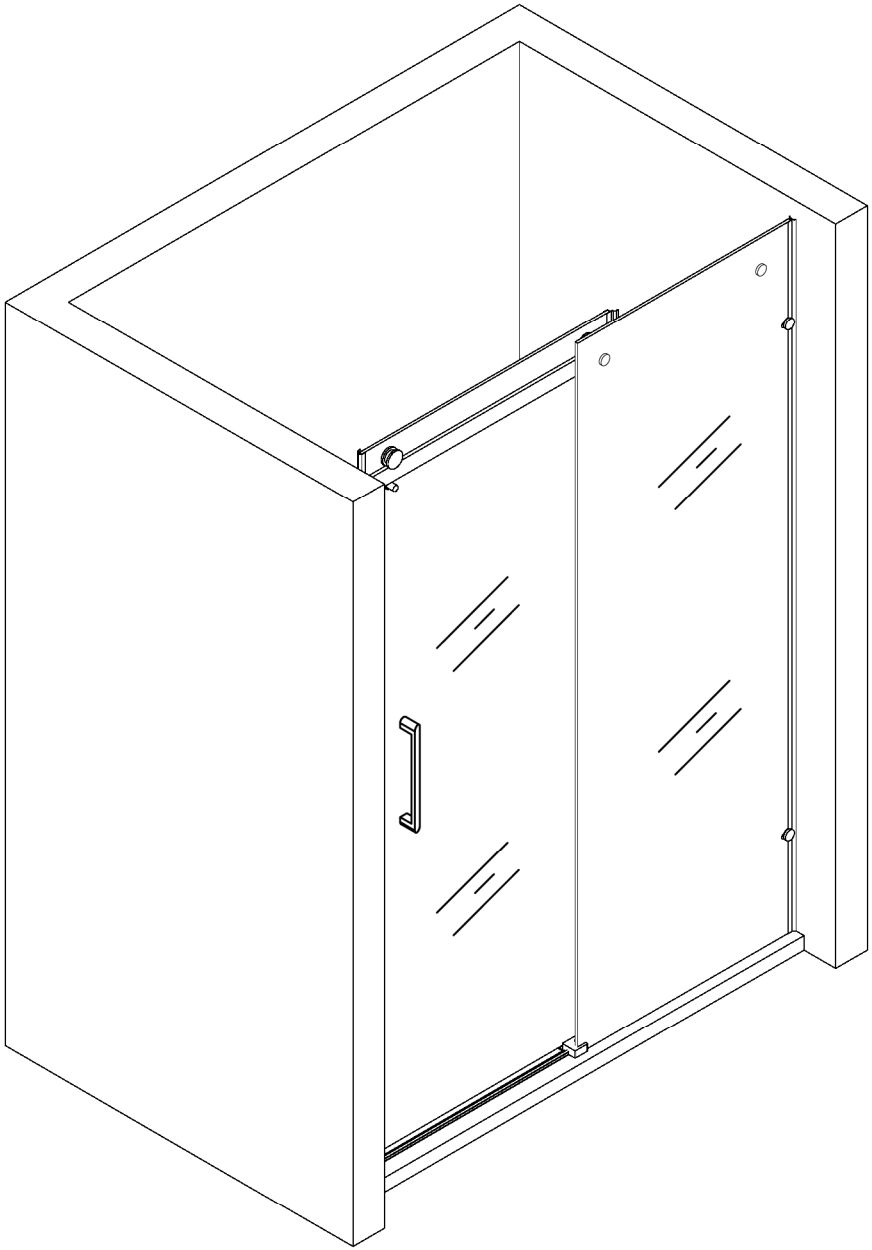

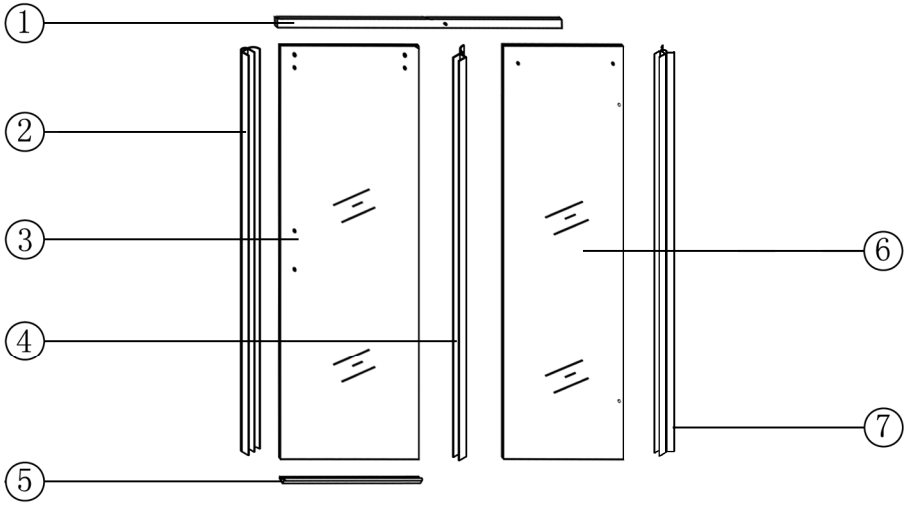

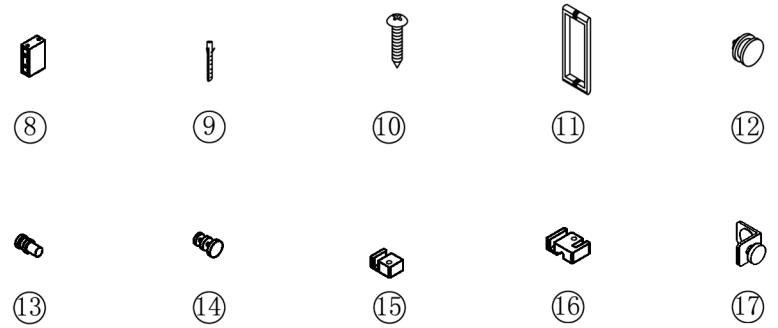

Nr.	Beschreibung	Menge	Nr.	Beschreibung	Menge	Nr.	Beschreibung	Menge
①	Führungsschiene	1	⑦	Wanddichtung	1	⑬	Türstopper	2
②	Dichtung f. Tür	1	⑧	Wandhalterung	2	⑭	Halterung für Schiene	2
③	Türelement	1	⑨	Dübel	10	⑮	Bodenbefestigung	1
④	Dichtung f. Tür	1	⑩	Schraube	10	⑯	Bodenbefestigung für Seitenelement	1
⑤	Schwallleiste	1	⑪	Türgriff	1	⑰	4-Punkt Befestigung	4
⑥	Seitenelement	1	⑫	Laufrolle	2			

Benötigtes Werkzeug

(nicht im Lieferumfang enthalten!)



Wasserwaage | Stift | Schraubendreher | Gummihammer | Bohrmaschine

Schritt 1: Seitenelement für Montage vorbereiten

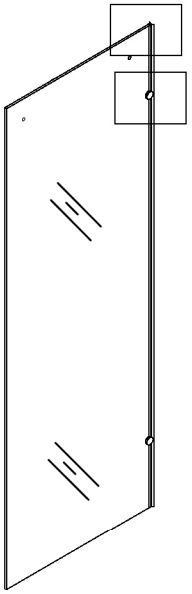

Bitte beachten Sie, dass die Duschtasse ca. 10 - 15 mm über die Glasscheibe hinausragen sollte.

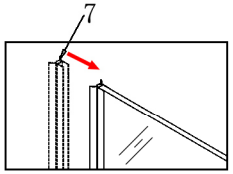

Drücken Sie als erstes die Dichtung auf das Seitenelement auf. Achten Sie darauf, dass es die lange Seite mit den zwei Bohrungen ist.

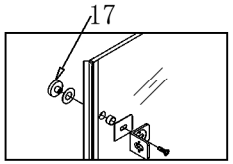

Drehen Sie die Schraube an der 4-Punkt-Befestung auf und und setzen Sie diese wie abgebildet wieder zusammen. Achten Sie dabei darauf, das zwischen dem Metall und der Glasscheibe die Unterlegscheiben bzw. Gummidichtung richtig positioniert ist.

Schritt 2: Seitenelement montieren

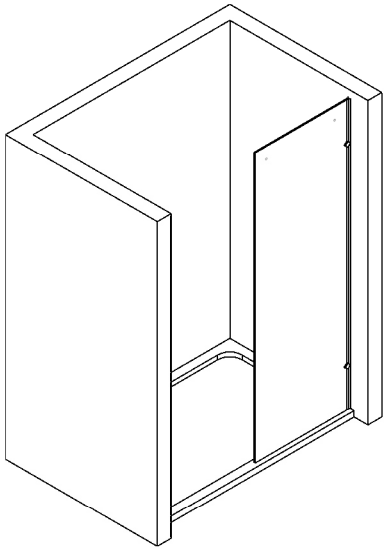

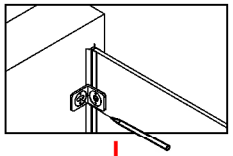

Nachdem Sie die 4-Punkt-Befestigung an der Glasscheibe befestigt haben, richten Sie die Scheibe an der Wand mit einer Wasserwaage aus. Zeichnen Sie nun das Bohrloch an.

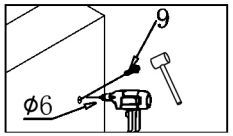

Bohren Sie mit einem Bohrer der Stärke 6mm die angezeichneten Löcher und drücken anschließend den Dübel in das Loch.

Hinweis: Bohren Sie die Löcher mit einem Bohrer der Stärke 2mm vor. So können Sie nicht verrutschen.

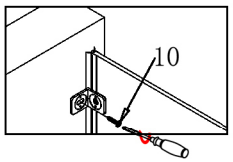

Setzen Sie nun das vorbereitete Seitenelement an die Wand an und drehen die Schrauben in die Dübel. Richten Sie die Scheibe nochmals mit einer Wasserwaage aus und ziehen anschließend die Schrauben fest.

Schritt 3: Laufschiene ausrichten

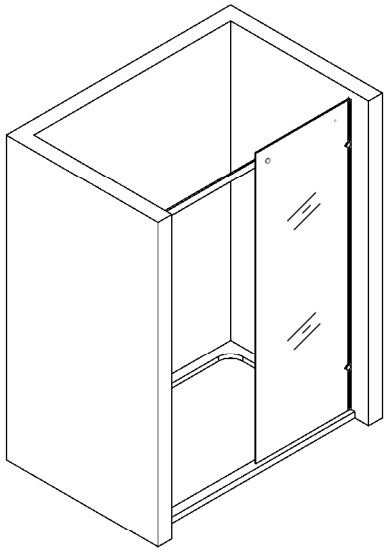

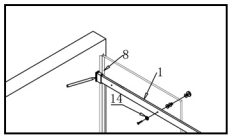

Schieben Sie die Wandhalterungen auf die Schiene. Befestigen Sie die Führungsschiene am Glas und richten diese mit einer Wasserwaage aus.

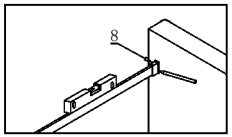

Markieren Sie an der Wand die Stelle, wo die Wandhalterung befestigt werden soll.

Nach dem Anzeichnen muss die Schiene wieder entfernt werden.

Schritt 4: Laufschiene montieren Teil 1

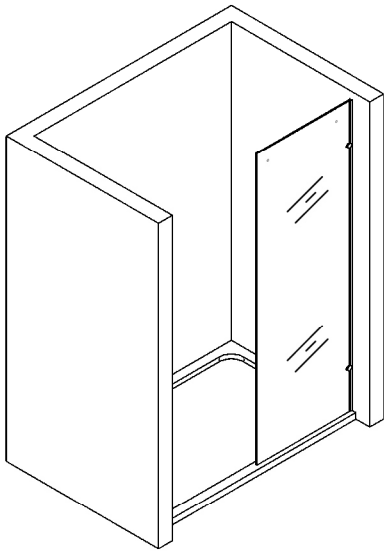

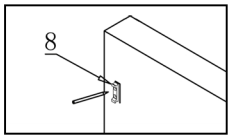

Richten Sie die Wandhalterung nach Ihrer Markierung aus und zeichnen Sie die Bohrlöcher an.

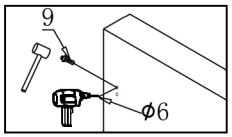

Bohren Sie die Löcher mit einem Bohrer der Stärke 6mm und drücken Sie anschließend die Dübel hinein.

Hinweis: Bohren Sie die Löcher mit einem Bohrer der Stärke 2mm mittig vor. So können Sie nicht verrutschen.

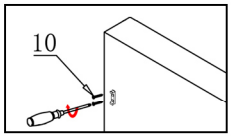

Positionieren Sie die Wandhalterung über den gebohrten Löchern und schrauben Sie zwei der mitgelieferten Schrauben in die Dübel.

Wiederholen Sie diesen Schritt auf der gegenüberliegenden Seite.

Schritt 6: Laufschine montieren Teil 2

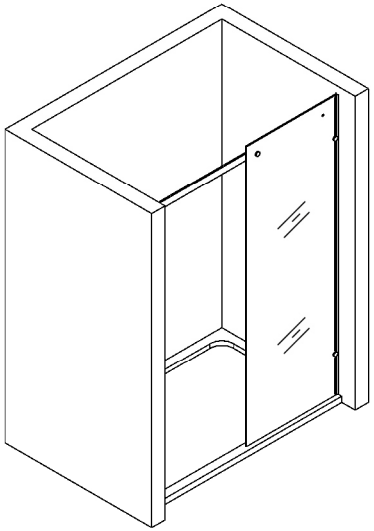

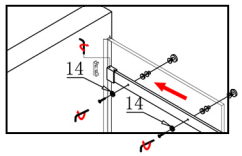

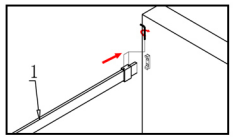

Schieben Sie die Schiene links und rechts in die Halterung. Die Ausrichtung der Schiene erfolgt nach der Lochung in der Scheibe und in der Schiene. Verbinden Sie die Scheibe mit der Führungs-schiene. Hierzu zerlegen Sie die vorgesehene Schraube in Ihre Einzelteile. Nun setzen Sie die Schraube wieder zusammen: Schieben Sie die Unterlegscheibe auf die Schraube und schieben diese durch die Schiene. Nehmen Sie in der Reihenfolge einen Gummiring, ein Abstands-halter und einen weiteren Gummi-ring und schieben diese zwischen die Scheibe und der Schiene. Schieben Sie nun die Schraube komplett durch und schrauben Sie von der Glasaußenkante das Gegenstück der Schraube drauf und drehen diese mit einem Imbus fest. Nun ziehen Sie an der Wand-halterung die Schrauben mit einem Imbus fest.

Schritt 7: Tür zum Einhängen vorbereiten

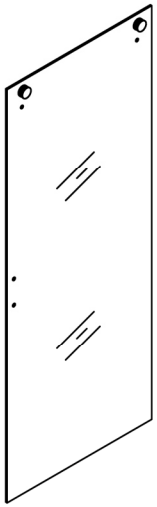

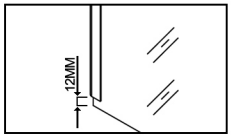

Schieben Sie die Dichtung komplett auf die Glastür auf. Achten Sie darauf, das Sie an der Unterkante die Dichtung um 12mm einrücken. Dieser Abstand wird für die Glasführung am Boden benötigt.

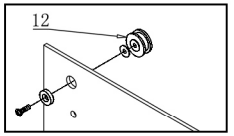

Drehen Sie die Schraube aus der Rolle heraus. Schieben Sie die Unterlegscheibe auf die Schraube und stecken diese durch das vorgesehene Loch im Glas. Schieben Sie nun von der anderen Seite wieder eine Unterlegscheibe auf die Schraube und drehen die Laufrolle drauf.

Schritt 6: Seitenelement fixieren

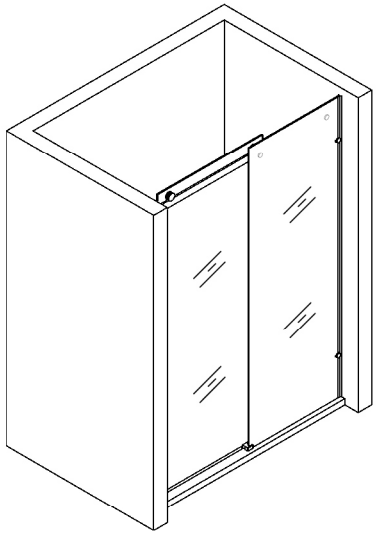

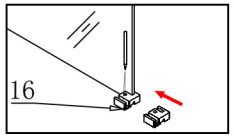

Richten Sie die Scheibe mit einer Wasserwaage aus. Schieben Sie die Glasführung wie abgebildet in das Glas und zeichnen Sie die Stelle für das Bohrloch an.

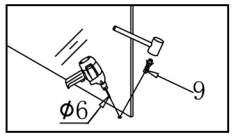

Bohren Sie mit einem 6mm Bohrer das angezeichnete Loch und drücken den Dübel hinein.

Hinweis: Bohren Sie die Löcher mit einem Bohrer der Stärke 2mm vor. So können Sie nicht verrutschen.

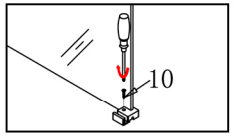

Schieben Sie die Glasführung wieder in das Glas und drehen Sie eine Schraube in den Dübel. Klippsen Sie nun die Abdeckung darauf.

Schritt 8: Schiebetür einhängen, Türgriff anbringen

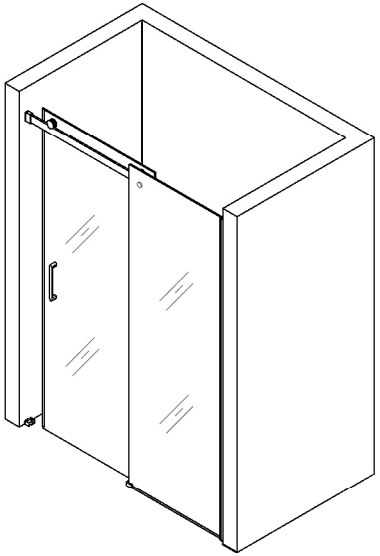

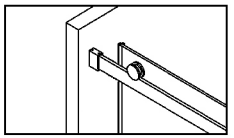

Hängen Sie die Tür in die Schiene ein. Achten Sie darauf, dass die Tür durch die Fixierung des Seitenelements läuft.

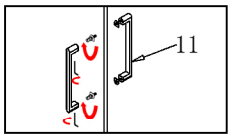

Lockern Sie auf einer der beiden Innenseiten des Griffs oben und unten die Imbusschraube so weit, dass Sie die Griffe auseinander ziehen können. Stecken Sie nun den Griff zusammen mit einer Unterlegscheibe die die vorge-sehenen Löcher. Schieben Sie den zweiten Griff auf den ersten und ziehen die Imbusschrauben wieder fest.

Schritt 9: Seitenelement fixieren

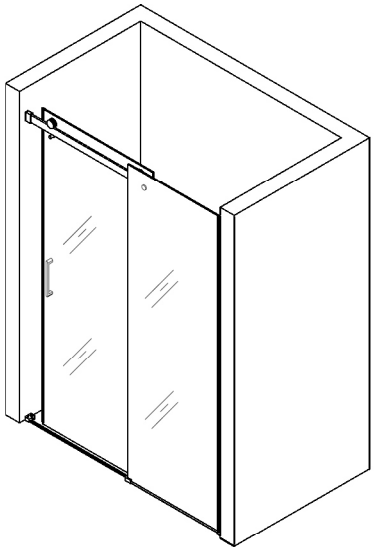

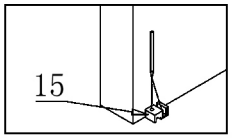

Positionieren Sie die Fixierung so auf dem Boden, das die Glasscheibe beim zuziehen hinein gleitet. Richten Sie die zugezogene Tür nochmals mit einer Wasserwaage aus und zeichnen Sie das Bohrloch an.

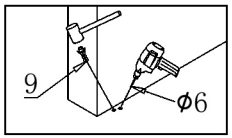

Bohren Sie mit einem 6mm Bohrer das angezeichnete Loch und drücken den Dübel hinein.

Hinweis: Bohren Sie die Löcher mit einem Bohrer der Stärke 2mm vor. So können Sie nicht verrutschen.

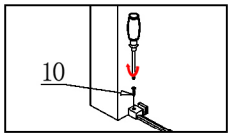

Schieben Sie die Schwallleiste in die seitliche Öffnung der Fixierung des Seitenelements und in die zu montierende Fixierung. Drehen Sie nun die Schraube durch die Fixierung in den Dübel. Klippsen Sie nun die Abdeckung darauf.

Schritt 10: Türstopper und Dichtung anbringen

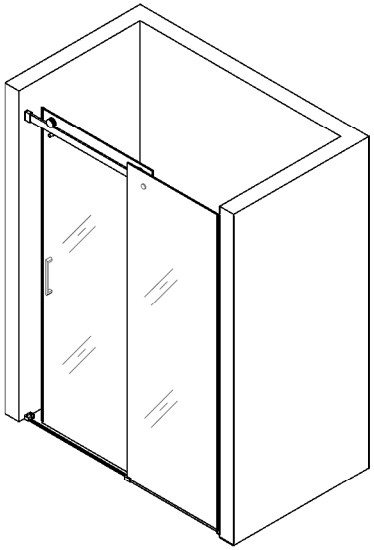

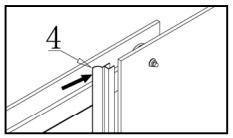

Schieben Sie die Dichtung komplett auf das Seitenelement auf.

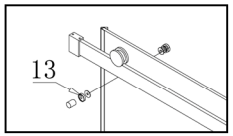

Schrauben Sie nun die Türstopper auseinander und setzen Sie diese in der vorgesehene Lochung wieder wie folgt zusammen: Schieben Sie die Schraube durch den flachen Metallring von der Seite mit der Einkerbung. Stecken Sie als nächstes eine Gummidichtung darauf und schieben die Schraube auf der Innenseite durch das Glas. Drehen Sie den Türstopper von der Außenseite drauf und richten Sie ihn nach oben aus. Ziehen Sie nun die Schraube auf der Innenseite fest.

Schritt 11: Schiebetür justieren

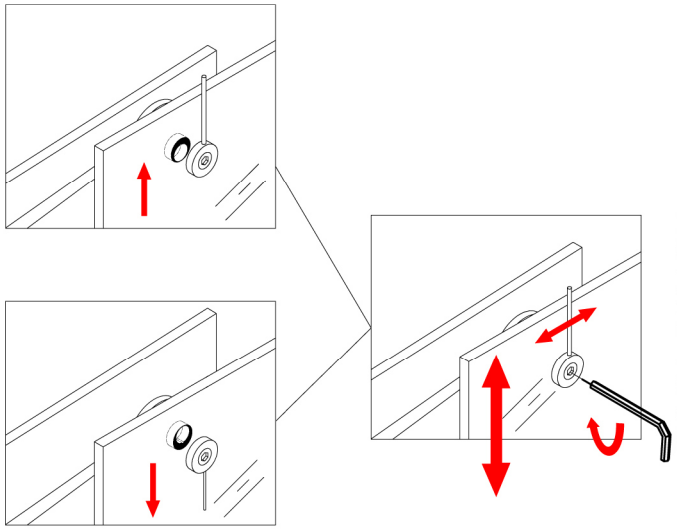

Drehen Sie auf der Innenseite der Tür die Schraube von der Laufrolle mit einem Imbus auf. Justieren Sie nun die Tür in der Höhe und drehen Sie die Schraube wieder zu.

Möchten Sie hierzu lieber ein Video sehen? Schauen Sie mal auf unserem Youtube-Kanal vorbei.
Youtube-Kanal: MaiMai24channel

Schritt 12: Schiebetür justieren

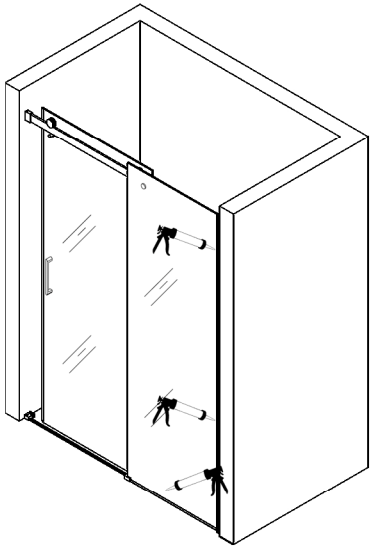



Als letzten Schritt müssen Sie die Dusche an dem Seitenelement mit Silikon an der Wand und der Duschtasse abdichten.

Beachten Sie die Trocknungszeiten des Silikons. Wir empfehlen die Dusche erst ca. 24 Stunden nach der vollständigen Montage zu benutzen.